NACELLE A CISEAUX ELECTRIQUE

Nacelles et élévateurs

GENIE GS3246

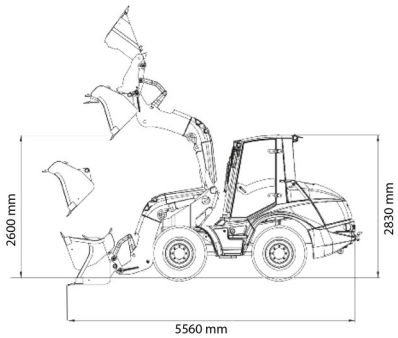

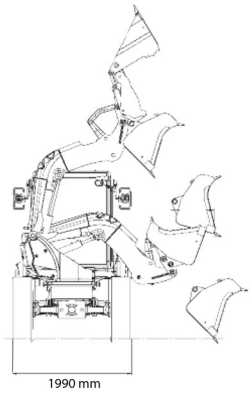

GENIE GS3246

Hauteur de travail	11,75 m
Charge limite	318 kg
Longueur	2,41 m
Largeur	1,17 m
Hauteur	2,39 m
Poids	2812 kg

1 prise de courant dans le panier

Port en lourd à l'extérieur : 1 personne

Port en lourd à l'intérieur : 2 personnes

Batterie

ACCESSOIRES

- Opérateur - CAT 1

Consultez la fiche technique sur notre site www.dumarent.be

Si vous avez des questions concernant cette machine ou des accessoires, vous pouvez toujours nous appeler au +32(0)56 222 111 ou nous envoyer un e-mail.

Les frais de nettoyage et d'environnement seront mis en compte si la machine revient très sale ou pleine de boue.

* Tous les prix sont hors TVA.
* Un dépôt de garantie peut être demandé.

19 Apr 2025 15:22:01 / 515 / Conditions générales sur notre site duma-rent.com